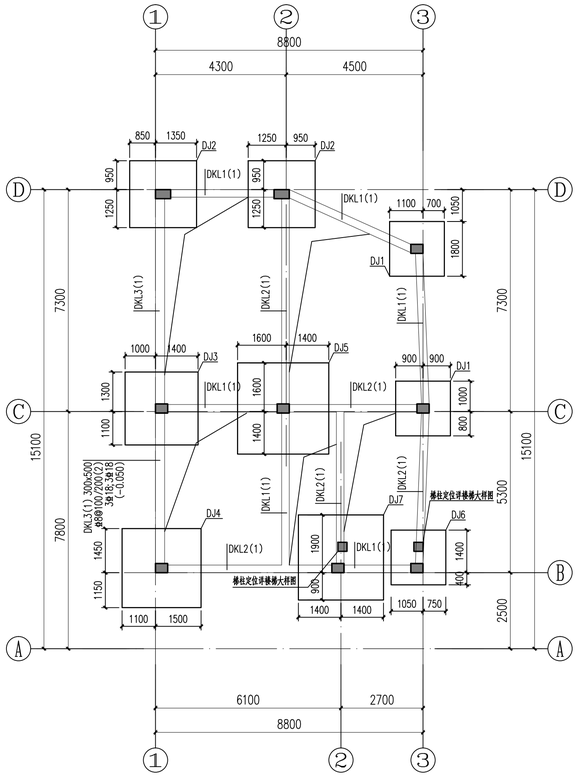

基础平面图 1:100

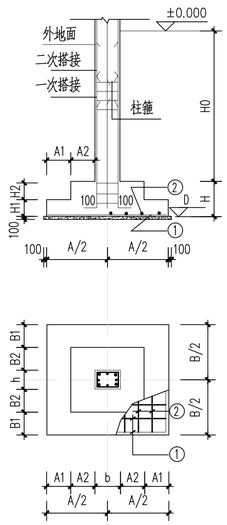

I

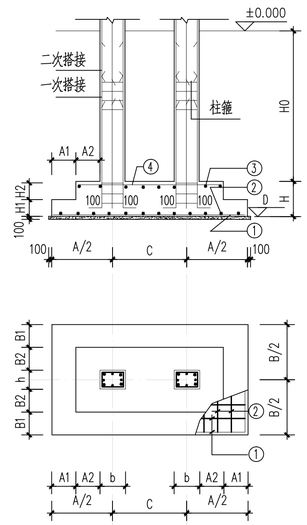

II

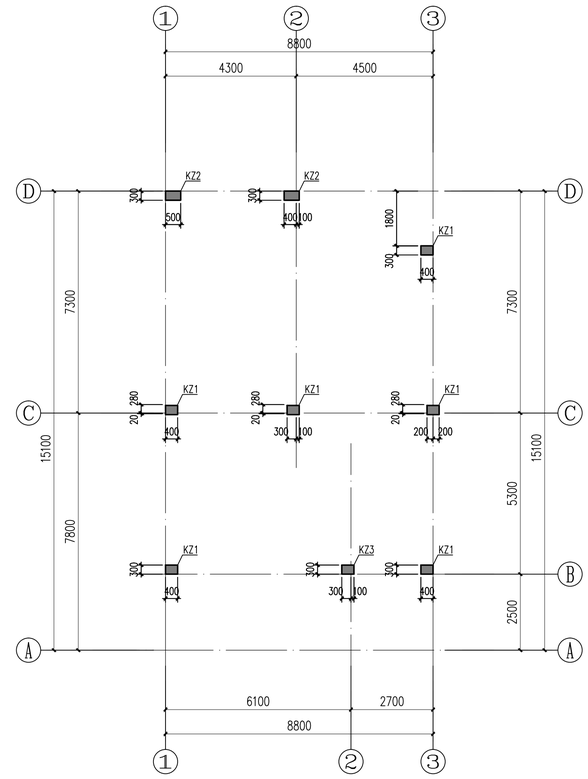

柱平面定位图 1:100

柱说明:

1、各层楼面建筑标高H及混凝土强度等级详见表。

2、除注明外，未定位的墙柱，墙柱中或墙柱边齐相应轴线。

3、柱钢筋连接做法详图集。

截面						
编号	KZ1	KZ1	KZ2	KZ2	KZ3	KZ3
标高	基础面~地梁面	地梁面~8.950	基础面~地梁面	地梁面~8.950	基础面~地梁面	地梁面~8.950
纵筋	8Φ20	8Φ16	10Φ18	10Φ16	6Φ22+2Φ18	6Φ20+2Φ18
箍筋/拉筋	Φ8@100	Φ8@100/200	Φ8@100	Φ8@100/200	Φ8@100	Φ8@100/200

注：表中所有柱地梁面以上1.6米范围以及以及基础面～地梁面范围，配筋均为Φ8@100，肢数同表中箍筋。

基础说明:

1. 本表尺寸单位为毫米。
2. 本工程采用柱下独立基础，±0.000详见建筑图，基础混凝土强度等级用C30，抗渗等级P6。
   垫层垫层混凝土强度等级 C20，厚度100mm。基础钢筋保护层40mm。
   除注明外，基础面标高为-0.550m。
3. 本图以柱中心线为准，柱中线与轴线关系，柱位尺寸详见柱位平面图所注尺寸，并以柱位平面图为准。
4. I至III类基础，当底边长度A或B大于2.5米时，该方向的钢筋长度可缩短10%，并交错放置，且与柱断面h方向平行的基础底板筋放在下层。
5. 基础持力层暂定为粉质黏土层(第3土层)，取fak=150 KN/m2。
   基槽开挖后，应进行基槽检验。具体检验措施应汇同当地质监部门及监理单位共同确定。
   若达不到设计要求，应进行地基处理，并通知设计进行处理。
   按照《建筑地基基础设计规范》GB50007-2011要求进行平板载荷试验，以确定地基承载力满足要求。
6. 因地形关系，局部基础埋深>2m，请与设计人员根据具体情况商定。
7. 部分地梁配筋如下所示:

DKL1(1) 250x400 Φ8@100/200(2) 2Φ16;2Φ16 (-0.050)	DKL2(1) 250x500 Φ8@100/200(2) 2Φ18;2Φ18 (-0.050)

天然基础表

基础类型	柱号		柱断面 b*h	基础平面尺寸 A	A1	A2	B	B1	B2	B3	C	基底标高 D	基础高度 H	H1	H2	H0	底板配筋 ①	②	③	④	备注
DJ1	I			1800			1800						500				Φ10@100	Φ10@100			
DJ2	I			2200			2200						500				Φ10@100	Φ10@100			
DJ3	I			2400			2400						500				Φ10@100	Φ10@100			
DJ4	I			2600			2600						500				Φ10@100	Φ10@100			
DJ5	I			3000			3000						500				Φ10@100	Φ10@100			
DJ6	II			1800			1800					详平面	500				Φ10@100	Φ10@100	Φ10@100	Φ10@100	
DJ7	II			2800			2800					详平面	500				Φ10@100	Φ10@100	Φ10@100	Φ10@100	

天面	9.000		C30
2	4.500	4500	C30
1	0.000	4500	C30
层号	标高H (m)	层高 (mm)	墙柱砼强度等级

楼面建筑标高
层 高
墙柱砼强度

专业会签区
Countersignature of Disciplines

总图 Plan		
建筑 Arch.		
结构 Stru.		
给排水 W.S.D.		
暖通 H.V.A.C.		
强电 Strong Elec.		
弱电 Weak Elec.		
人防 C.A.D.		

广东省建设工程勘察设计出图专用章
单位名称:广州市城市规划勘测设计研究院
业务范围:工程勘察综合资质甲级
资质证书编号:B144000133
有效期至:2025年5月19日

版本号 Mark	日期 Date	修改内容 Description

广州市城市规划勘测设计研究院
GUANGZHOU URBAN PLANNING DESIGN & SURVEY RESEARCH INSTITUTE
www.gzpi.com.cn
地址：广州市建设大马路10号珠江规划大厦

- 城市规划编制证书号:甲级〔建〕城规编(141196)
- 建筑工程专业设计证书号:甲级 A144000133
- 市政专业(给水工程、排水工程、道路工程、桥梁工程)专业设计证书号:甲级 A144000133
- 风景园林工程设计专项证书号:甲级 A144000133
- 工程勘察综合类证书号: 甲级 B144000133

广东省建设工程施工图设计文件审查合格证
机构名称:广州迪安工程技术咨询有限公司
机构类别:一类 证书编号:19D0
业务范围:房屋建筑(含超限高层)
市政道路、桥梁、隧道、公共设施
有效期至:2024年03月15日

中华人民共和国一级注册结构工程师
姓名: 刘洋
注册号: 4400013-S016
有效期: 至2024年12月

注册师签章区

项目负责人 Proj.Dir.	段彦琼	
审定 Approve	刘永添	
审核 Review	刘洋	
初审/校对 Check	陈剑图	
专业负责人 Discipline Dir.	刘洋	
	陈剑图	
设计 Design	刘威	
制图 Drawer		

建设单位 Client	广州市花都区教育局
工程名称 Project	花都区职业技术学校实训中心建设项目工程设计
图纸名称 Title	基础平面图及柱定位图
设计阶段 Drawing Status	施工图
设计部门 Department	建筑设计二院
工程编号 Project No.	2022H221009B
专业 Discipline	结构
图号 Drawing No.	G-04
版本 Rev.	A
日期 Date	2023.01
电子文件名 File Name	

版权所有，未经授权，不得复制。
ALL RIGHTS RESERVED.